Nachbauen von Xplorer25

Xplorer25 ist in jeder Hinsicht open Soft- und Hardware. Folgende Teile werden benötigt, um eine Nutzlast selbst Flugfertig aufzubauen.

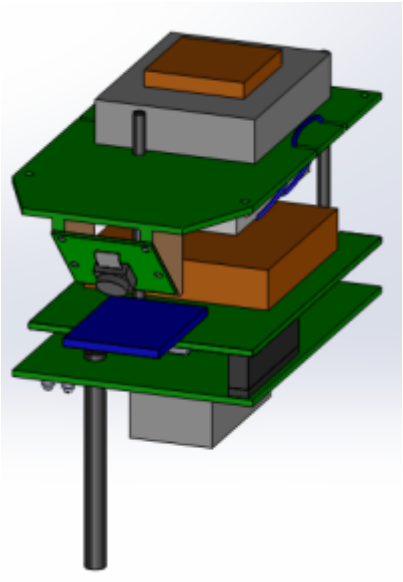

Stückliste

- Raspberry Pi
  - Auslöten von USB, Ethernet, Video, Audio und HDMI(optional)
- SD-Karte
  - Software gibt es unter https://github.com/loetlab-jena/xplorer
  - die in „installing-on-rpi.txt“ angegebenen Installationshinweise befolgen
- Leiterplatten für Ebene 1 und 3
  - Filter von Box73 272MT-1008A
  - Endstufenmodul von Box73 MOSFET-Modul
  - Schaltkreise und SMD-Bauteile wie im Schaltplan zu sehen
  - herstellen nach https://github.com/loetlab-jena/xplorer/tree/master/hw
  - Ausfräsungen und Bohrungen oben nach gps-modul.pdf
- Kühlblech für die Endstufe
  - anfertigen aus Alu nach kuehlblech-xplorer.pdf
- Raspberry Pi Kamera
  - mit oberer Ebene verbinden wie dargestellt: cam_modul_mount.jpg
- Glasfaser/Alustäbe, O-Ringe
  - verbinden der Ebenen durch Stecken der Stäbe, Aufschieben von O-Ringen
- Flachbandkabel, um obere und untere Ebene miteinander zu verbinden
- Holux-GPS-Maus
  - auf oberster Ebene befestigen (Kleben)
- Akku, 11,1V 1Ah LiPo (3 Zellen)
- optional: kleiner Peilsender, auf dem Raspberry Pi lose befestigen
- Styropor, um eine Hülle zu bauen
- Fallschirm von Wettersonde
- Absprengeinheit (per Widerstand muss ein Faden durchgebrannt werden können)

- Ballonhülle (200g, 1,2m^3 reichen vom Auftrieb her aus)
- Ballongas (min. 10 Liter bei 150 Bar)

From:
http://www.loetlabor-jena.de/ - **Lötlabor Jena**

Permanent link:
http://www.loetlabor-jena.de/doku.php?id=projekte:xplorer:stueckliste_bauanleitung

Last update: **2014/05/11 12:20**